# 材料導引架
強化型 · 經濟型



RoHS

強化型

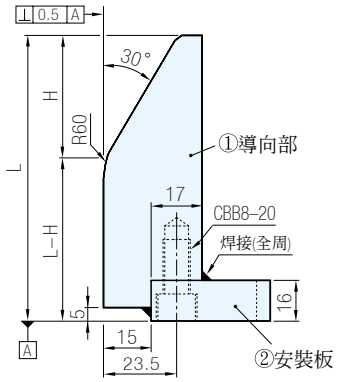


經濟型

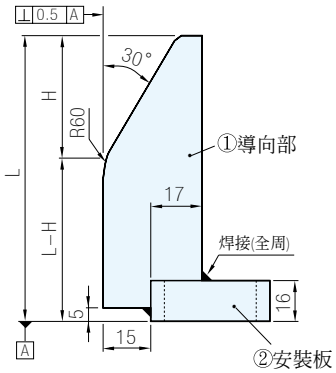


MHMW　CMPBT

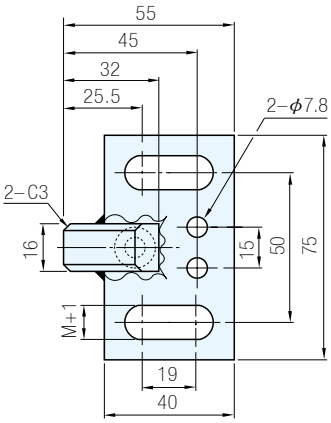


MHMTQ　CMPBQ

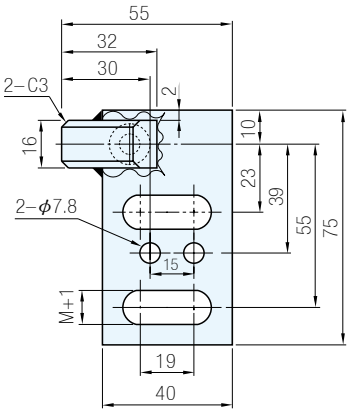


MHMTD　CMPBD

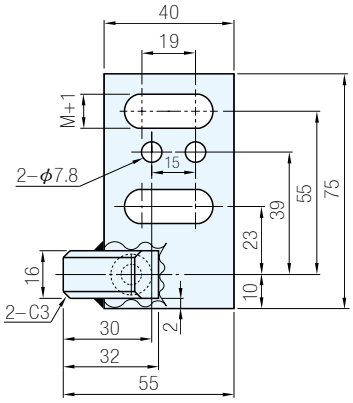


## ■安裝螺栓 · 附件

| M | 附件 |
|---|---|
| M10 | CBB10−35(2個)　M10用彈簧墊圈(2個) |
| M12 | CBB12−35(2個)　M12用彈簧墊圈(2個) |

| 類型 | 安裝側 | 品號 | 材質 |
|---|---|---|---|
| 強化型 | 中央 | MHMW | ①S45C<br>②SS400 |
| | 右手位 | MHMTQ | |
| | 左手位 | MHMTD | |

| 類型 | 安裝側 | 品號 | 材質 |
|---|---|---|---|
| 經濟型 | 中央 | CMPBT | ①S45C<br>②SS400 |
| | 右手位 | CMPBQ | |
| | 左手位 | CMPBD | |

## ■強化型

| 品　號 | L<br>指定單位<br>5mm | H<br>指定單位<br>5mm | 安裝螺栓孔<br>M | 單　價 |
|---|---|---|---|---|
| MHMW<br>MHMTQ<br>MHMTD | 65〜100 | 20〜40 | M10<br>M12 | · |
| | 105〜150 | | | |
| | 155〜200 | | | |
| | 205〜250 | | | |
| | 255〜300 | | | |
| | 305〜350 | | | |

## ■經濟型

| 品　號 | L<br>指定單位<br>5mm | H<br>指定單位<br>5mm | 安裝螺栓孔<br>M | 單　價 |
|---|---|---|---|---|
| CMPBT<br>CMPBQ<br>CMPBD | 65〜100 | 20〜40 | M10<br>M12 | · |
| | 105〜150 | | | |
| | 155〜200 | | | |

訂貨：品　號 − L − H − M　交期：16 天

MHMW − 185 − 30 − M12
CMPBT − 185 − 40 − M10